重型角度

標準款

齒盤分度

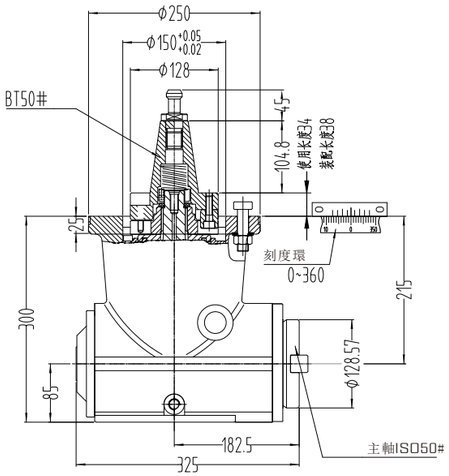

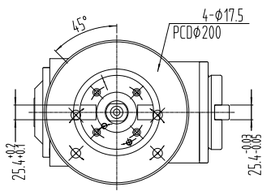

規格	輸出	轉速	轉速比	轉向	功率	分度方式	重量
BT50-BT50-A90	BT50(最大200mm刀盤)	800RPM	1:1	正轉-正轉	38KW	手動	60kg
BT50-BT50-AH90	BT50(最大200mm刀盤)	2000RPM	1:1	正轉-正轉	38KW	手動或齒盤分度(5°、15°)	80kg

1.龍門機床專用重型切削選擇。2.可手動360°旋轉調整加工角度。3.輸出軸內錐精度0.005mm。4.可選購5度、15度齒盤結構。

向重型角度

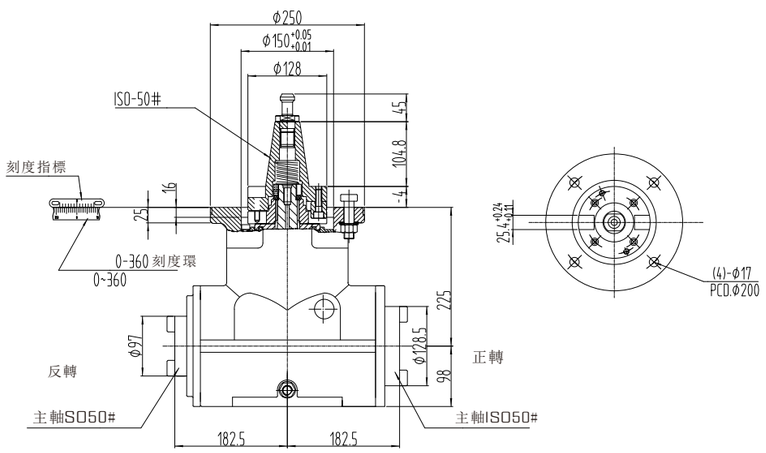

規格	輸出	轉速	轉速比	轉向	功率	分度方式	重量
BT50-BT50 (T90)	BT50(最大200mm刀盤)	1200RPM	1:1	正轉-正轉	25KW	手動	80kg
BT50-BT50 (TH90)	BT50(最大200mm刀盤)	2000RPM	1:1	正轉-正轉	25KW	手動	90kg

1.龍門機床專用重型切削選擇。2.可手動360°旋轉調整加工角度。3.輸出軸內錐精度0.005mm。4.可選購5度、15度齒盤結構。

重型　向角度

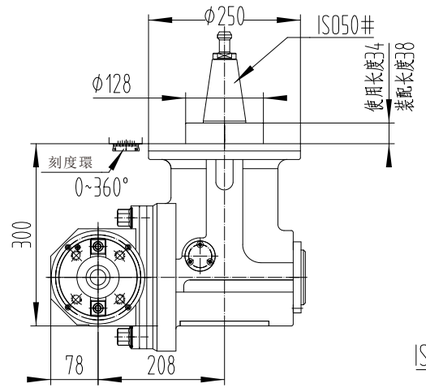

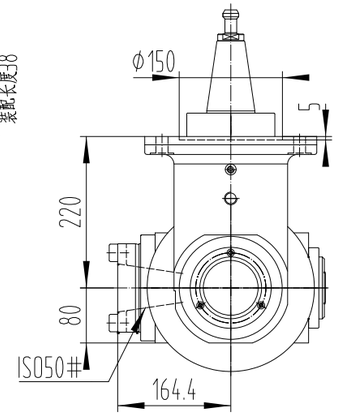

規格	輸出	轉速	轉速比	轉向	功率	分度方式	重量
BT50-BT50(U90)	BT50(最大200mm刀盤)	800RPM	1:1	正轉-正轉	38KW	手動	100kg
BT50-BT50(UH90)	BT50(最大200mm刀盤)	2000RPM	1:1	正轉-正轉	38KW	手動	110kg

1.龍門機床專用重型切削選擇。2.可手動360°旋轉調整加工角度。3.輸出軸內錐精度0.005mm。4.可選購5度、15度齒盤結構。

重型延伸

D90

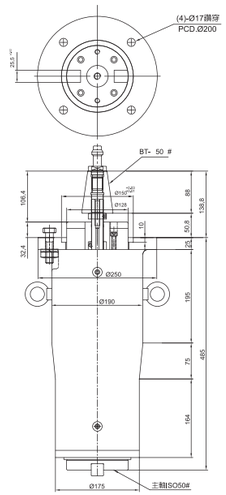

D90L

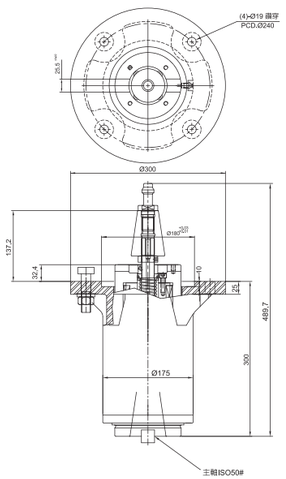

規格	轉速	凸出凹下	盤徑	連接盤	連動打刀	主軸錐度	齒輪比數	主軸外徑	最大功率	刀盤最大直徑	重量
BT50-BT50 D90	2000RPM	2/3	2/3	F	T	ISO 50#	1:1	?128.5	38KW	Ø200mm	75kg
BT50-BT50 D90L	2000RPM	2/3	2/3	F	T	ISO 50#	1:1	?128.5	38KW	Ø200mm	60kg

1.龍門機床專用重型切削選擇。2.可手動360°旋轉調整加工角度。3.輸出軸內錐精度0.005mm。4.可自動打刀。